更多详细资料请登录
WWW.LANZUN.CN

LANZUN 蓝尊科技



电子智慧界桩技术文档

JZ990型号系列

资料编写日期版本：2026-02 版

感 测 世 界 · 智 联 未 来

---------- 目　录 ----------

1、产品概括.....01

2、配件列表.....02

3、产品尺寸.....03

4、部件与接口.....04

5、产品详情参数.....05

6、设备安装须知.....06

7、常见故障.....07

8、数据获取.....08

一、产品概括

● 集成定位、倾斜、振动及接近报警等多类型传感器，可实现地理边界的精准化管理与实时化监控，敏锐捕捉各类非法越界行为。

● 内置高效能供电系统，采用太阳能与锂电池协同供电模式，支持低功耗运行，可满足长时间全天候免维护作业需求。

● 选备高清摄像头模块，可对周边环境进行远程拍摄，精准留存场景影像信息。

● 应用场景广泛，可用于矿山开采边界管控，有效防止越界开采行为；适用于地质灾害防治区域监测，及时掌握区域地质变化情况；也可在生态保护区边界管理中发挥作用，守护生态保护区的边界安全。

二、配件一览表

以下配件根据实际采购为准			
			
设备主机	安装柱体	安装支架	安装螺丝
			
合格证/说明书	外包装		

三、产品主机尺寸

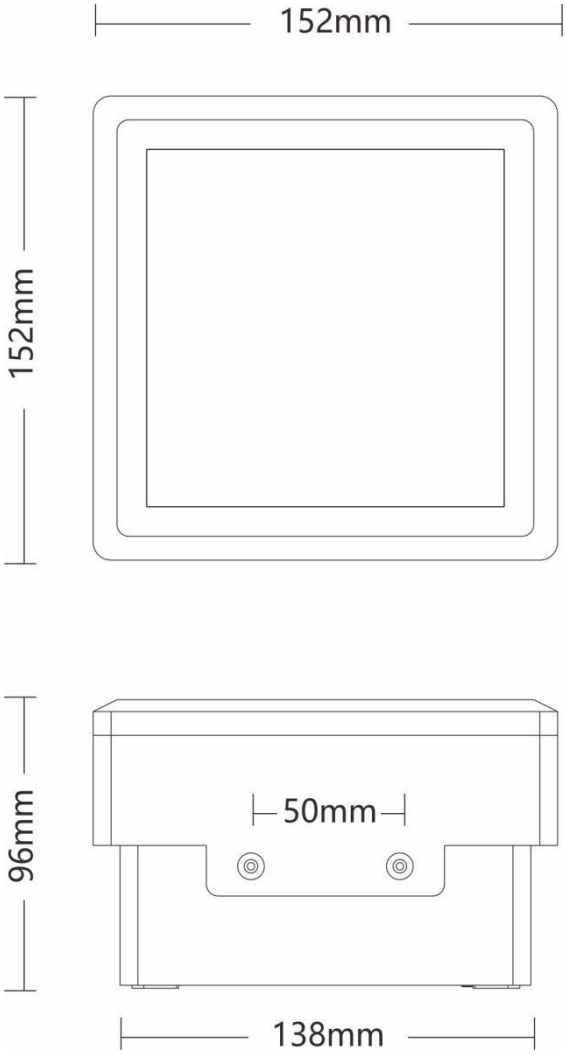

四、部件名称

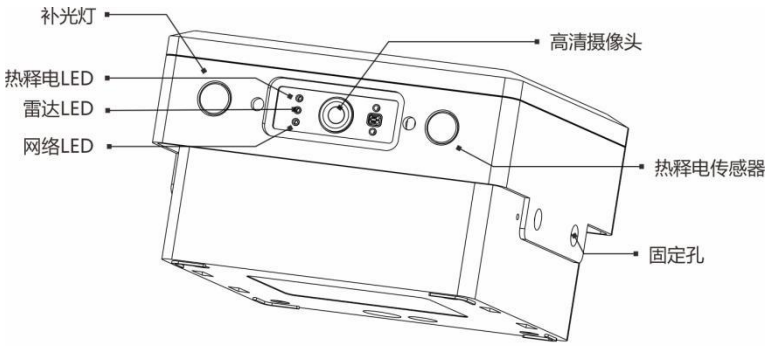

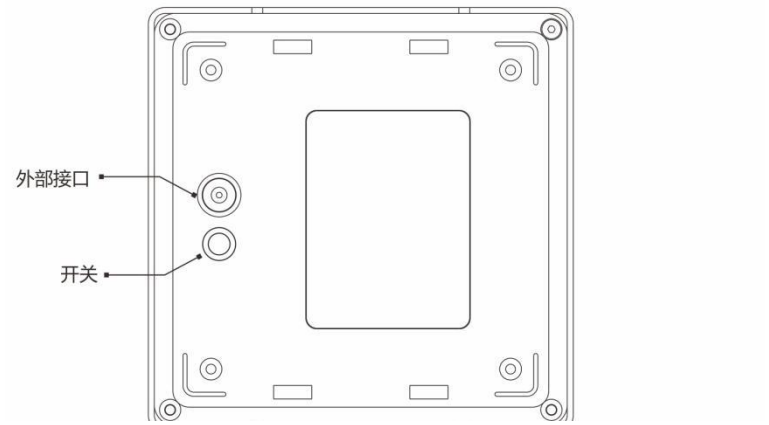

LED 指示灯含义		
指示灯颜色	含义	备注
红色	热释电被触发	两个同时亮起唤醒设备
绿色	雷达被触发	
蓝色	设备启动与搜索网路灯	参考故障常见故障部分

五、产品详细参数

电子界桩主机参数-请根据实际采购为准		
设备型号	LZT-JZ990-L-P	
通讯网络	4G 无线	
定位方式	北斗/GPS	
姿态监测	XYZ 三轴≤90	
监测精度	0.05°	
震动探测	支持	
雷达探测	1-6 米 120°	基础型无
红外探测	1-8 米 40°	基础型无
唤醒方式	倾斜、震动、定时	
摄像头	200 万	基础型无
*夜间红外补光	部分配置	基础型无
*光敏感应	部分配置	基础型无
NFC	支持	
*语音报警	选配	基础型无
物联卡	内置	
设备管理	云端平台	
数据获取	API	
传输流量	内置 1 年	
运行功耗	≤280mA	
休眠功耗	≤260μA	
工作电压	3.6V	
设备开关	按钮式长闭或常开	
内置电池	18400 毫安	
太阳能	18V 10W	基础型无
主体材质	PC+ABS 塑料	
外观颜色	红色/灰色	
主机尺寸	152*152*96mm	
金属柱体	不锈钢+静电喷涂	基础型无
柱体尺寸	150*150*1350mm	*根据协商确定
工作温度	-30℃~60℃	
防水级别	IP65	
*为选配项，请根据实际采购约定的参数为准。 以上参数如与您采购的设备不同，以采购设备的具体参数为准，以上只供参考。		

六、设备安装须知

① 在安装时请尽量避开有大型树木或大型建筑物的地方，因设备需要太阳能补电，所以需要有良好充足的光照，如果安装所在地，遮挡物过多，会造成设备充电不足，当内置电量消耗过多时，不能及时通过太阳能补电，设备将自动关机，此种情况，需要人工进行充电处理才能恢复正常工作。

② 设备上方安装有定位天线，如果上方有遮挡物，会造成设备的定位不准确。

③ 请在安装地开挖基坑，并使用混凝土水泥进行浇注，凝固后使用膨胀丝安装，以保证设备的稳定度，如果安装的不够牢固，出现大风天气会导致设备不断的出现晃动，导致设备不断的出现报警。

④ 设备不可以安装在有强力磁场的场景使用，会干扰内部传感器工作。

⑤ 设备不可以安装在有积水的场景。

⑥ 设备不可以安装在全封闭的金属空间内，会导致无法搜索网络。

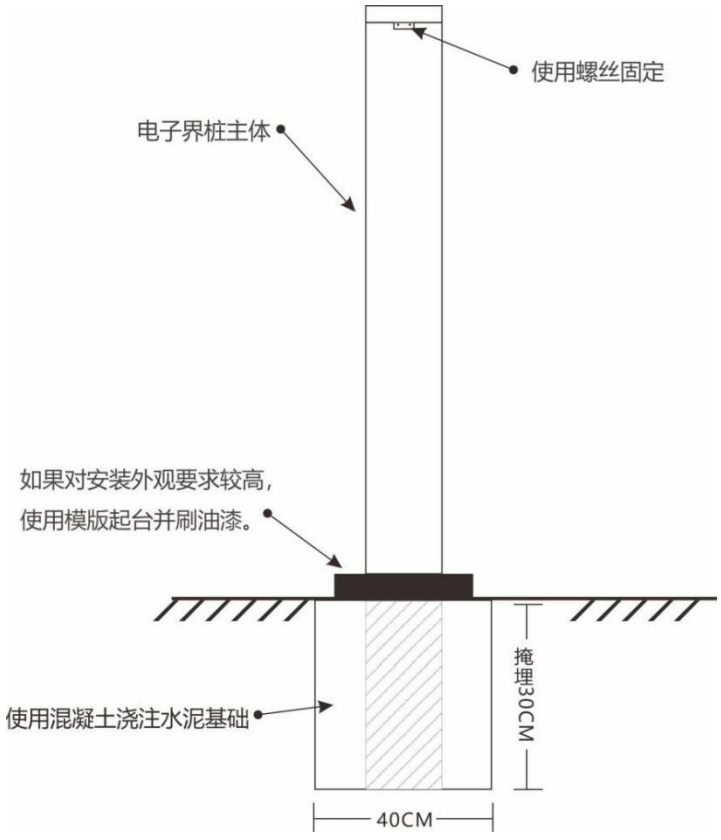

界桩基坑尺寸示意

七、设备常见故障

设备故障与运行状态		
正常运行状态 LED 亮灯顺序		
1 初始化 / 启动中	蓝色：0.5s 亮 0.5 灭	正常运行初始化设备
2 联网中 / 寻找网络	蓝色：约 0.25 秒亮，0.25 秒灭	搜索网络与初始化
3 联网成功 / 就绪	蓝色：常亮	短暂常亮
4 数据传输中	蓝色：约 0.1 秒亮，0.1 秒灭	数据上传，蓝灯不断闪烁
5 传输成功 / 动作完成	蓝色：快速连闪 2 下	成功后快速闪烁两次熄灭
6 定位	蓝色：亮 0.5 秒，灭 0.5 秒，循环	定位数据完成后熄灭
面板 LED 指示灯含义		
红色灯	热释电被触发	
绿色灯	雷达被触发	
蓝色灯	设备启动	
出现故障的情况		
开机后无任何指示灯亮起	1、检查是否将开关打开 2、设备电量过低，需给设备补电后进行测试	
蓝色灯慢闪（间隔 1 秒）	1、尝试重启设备 2、检查设备所在地的网络状况，一般是由于网络较差无法搜索到网络导致	
蓝色 LED 灯不闪亮	设备 4G 传输模块问题，需厂家协助排除故障需	
设备工作正常，雷达热释电被触发后，摄像头不工作	监测设备的电量低，设备如果电量电压低至 3.8V 时会自动停止拍照，待太阳能自动补电至 3.8V 以上恢复正常拍照	

八、数据获取与平台使用

☑ API 方式获取数据

1、平台登录

可以通过访问地址：https://lzkj.tenant.lzkjiot.com 通过输入用户名与密码，进入设备管理平台，您可联系我方销售人员获取用户名与密码，成功登录首页如下图所示：



2、查看设备

点击左侧菜单“设备”，查看账户下所有设备，列表如下：

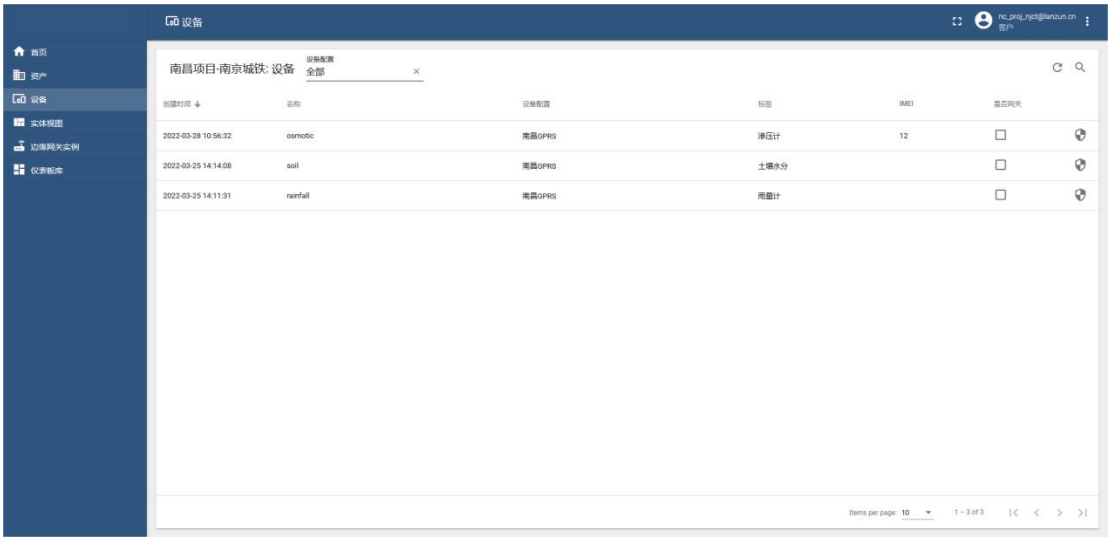

3、查看设备详细信息

点击设备列表中的某一设备，查看设备详细信息，展示如下：

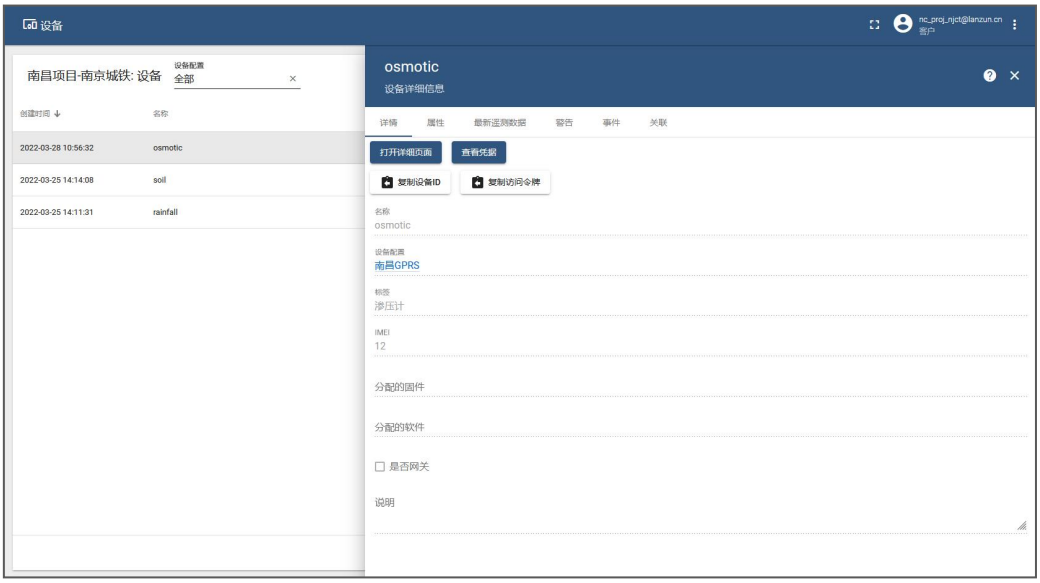

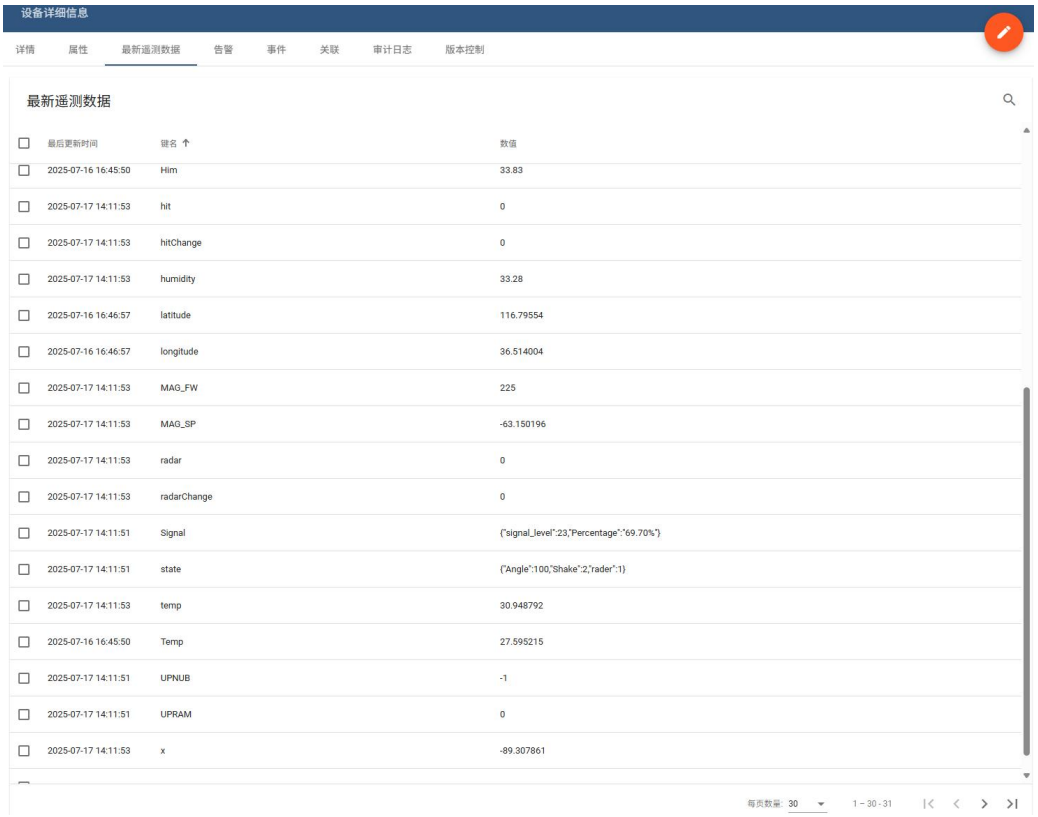

在此页面中，可查看设备详情、属性、遥测数据、警告等数据等，可以根据您具体的需求，通过 API 的方式将数据获取。

4、API 接口的调用

登录接口

名称	内容	备注
访问地址	https://lzkj.tenant.lzkjiot.com/api/auth/login	
请求方式	POST	
请求体	{"username":"222@163.com","password":"c29"}	Content-Type:application/json

返回结果	{
	"token": "***",
	"refreshToken": "***"
	}
		token 有效期 2.5 小时
		refreshToken 有效期 1 周 (用于刷新 roken)

刷新 TOKEN

名称	内容	备注
访问地址	https://lzkj.tenant.lzkjiot.com/api/auth/token	
请求方式	POST	
请求体	{"refreshToken":"***"}	Content-Type:application/json

返回结果	{
	"token": "***",
	"refreshToken": "***"
	}
		token 有效期 2.5 小时
		refreshToken 有效期 1 周 (用于刷新 roken)

获取设备遥测数据

名称	内容	备注
访问地址	https://lzkj.tenant.lzkjiot.com/api/plugins/telemetry/DEVICE/DEVICE_ID/values/timeseries?keys=key1,key2&startTs=0&endTs=1920393939999	DEVICE_ID 登录平台获取 key1,key2 为遥测数据的 key， startTs、endTs 为查询时间区间，单位毫秒
请求方式	GET	
请求头	X-Authorization: Bearer token	登录接口获取，过期后可刷新 token（注意 Bearer token 中间有空格）

返回结果	{
	"key1": [
	{
	"ts": 1649393736077,
	"value": "25.0"
	},
	{
	"ts": 1649391677261,
	"value": "26.0"
	}
	],
	"key2": [
	{
	"ts": 1649393736077,
	"value": "25.0"
	},
	{
	"ts": 1649391677261,
	"value": "26.0"
	}
	]
	
	}	

☑ 获取字段含义

字段含义与说明

序号	字段 key	含义	备注
1	height	高程	/
2	hit	碰撞（震动）次数	累计值
3	hitChange	碰撞（震动）检测次数	较上一次的变化值
4	laser	红外触碰次数	无红外版本为碰撞检测数据
5	radar	雷达感应次数	累计值
6	radarChange	雷达感应检测次数	较上一次的变化值
7	x	倾角 X 轴	单位度
8	y	倾角 Y 轴	单位度
9	z	倾角 Z 轴	单位度
10	latitude	定位信息	经度
11	longitude	定位信息	纬度
12	Battery_level	电池电压	伏 V
13	signal	信号强度	1-30
14	GNSS_STA	定位状态	1 代表 GNSS 定位 2 代表基站定位
15	humidity	湿度	百分比 0~100
16	temp	温度	单位℃
17	DSTime	定时时间	单位秒
18	DeviceId	设备号	唯一编码
19	Sum_level	充电电压	单位伏特
20	Time	设备自身运行时间	包含日期、小时、分钟、秒
21	TimedPhoto	定时拍照参数	1 代表定时上传 0 代表不是定时
22	UPNUB	远程升级次数	单位次（默认-1）
23	UPRAM	交叉升级区域	内存块交叉升级（默认 0）
24	state	设备状态信息	设备触发阈值、抓拍模式等
25	image	抓拍照片	Jpg 格式
26	ICCID	SIM 卡号	SIM 卡唯一标识（20 位）

服务咨询-400-0180-005
蓝尊科技（山东）有限公司 | 北京蓝尊科技有限公司
地址：山东省 · 济南市长清区齐鲁大学科技园4号楼6层
网址：www.lanzun.cn www.lanzunkeji.com